SCHÉMAS ÉLECTRIQUES

La présente section présente les schémas de câblage des divers modèles. Trouvez et utilisez celui qui correspond à votre modèle.

AVIS: le schéma de câblage du chauffe-eau se trouve à l'intérieur du couvercle protecteur.

Vous trouverez les schémas de câblage suivants:

- 1 chambre, 1 élément, 240/208 Vca (ci-dessous).
- 2 chambres, 2 éléments, 240/208 VCA (16 kW, 18 kW et 14 kW/208 V seulement), p. 32.
- 4 chambres, 4 éléments, 240/208 VCA, p. 33.

Voir aussi "Alimentation électrique" à la page 8.

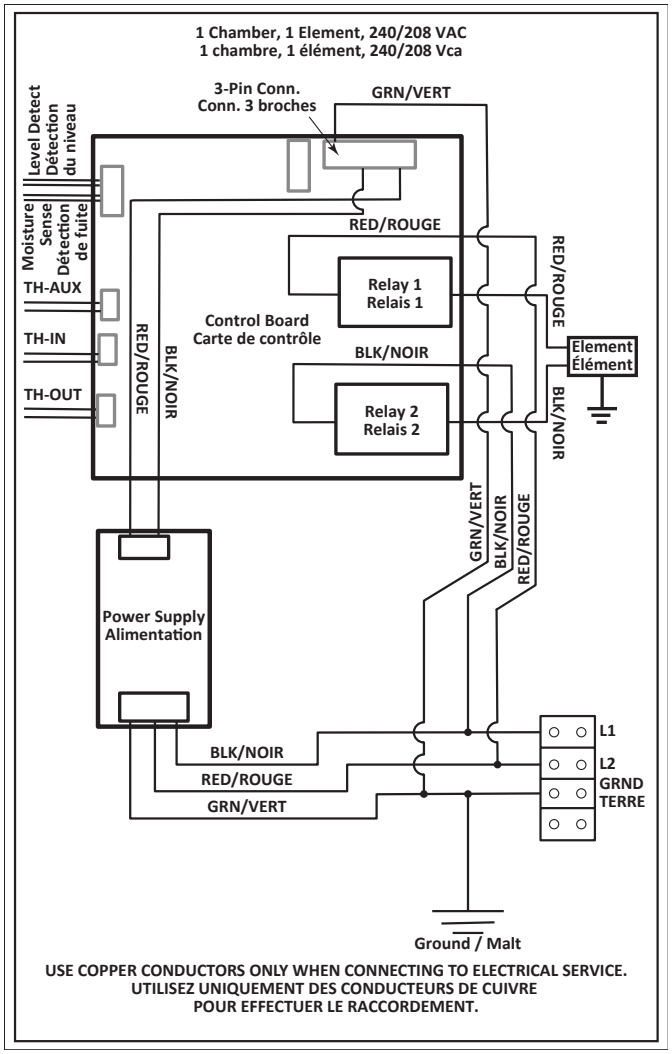

SCHÉMAS